Sanistage

Chauffe-eau pompe à chaleur pour eau chaude sanitaire

Sanistage

durable water heater

Sanistage chauffe-eau pompe à chaleur

Système “all in one” pour bains et douches peu gourmand en énergie

Le chauffe-eau Sanistage avec pompe à chaleur intégrée vous permet de profiter toute l’année durant d’eau chaude sanitaire avec un rendement plus élevé que n’importe quelle chaudière au gaz ou mazout à haut rendement. De plus un Sanistage consomme 60 à 70% moins d’électricité que les chauffes-eau électriques classiques.

Comme système ‘stand alone’ pour eau chaude sanitaire le Sanistage est parfaitement complémentaire aux pompes à chaleur air/air et air/eau de GENERAL mais également à tout système classique de chauffe centrale. En plus le type DSW300+ est prévu pour raccorder un système solaire thermique.

DSW200 DSW300+

Bon pour l’environnement et votre portefeuille

Le chauffe-eau Sanistage pour eau chaude sanitaire avec pompe à chaleur intégrée est particulièrement économique en énergie. La pompe à chaleur extrait la chaleur de l’air ambiant. Cet air est aspiré par un ventilateur celui-ci dirige l’air par un échangeur thermique avec produit réfrigérant. Ceci crée un gaz qui après compression se chauffe jusqu’à 85°C. A l’aide d’un second échangeur cette chaleur est transmise à l’eau dans le chauffe-eau. Cette eau peut être chauffée jusqu’à 70°C alors que 2/3 de l’énergie nécessaire pour ceci est retirée de l’air.

L’électricité n’est nécessaire que pour faire fonctionner la pompe et donc pas pour produire l’eau chaude. Il n’y a donc pas de combustion de combustibles fossiles comme du gaz ou du mazout. Par la pompe à chaleur intégrée le chauffe-eau Sanistage fournit 3 fois plus d’énergie que l’électricité consommée. Avec un COP* de respectivement 3.49 et 3.6 le compte est vite fait : un Sanistage consomme 60 à 70% moins d’électricité qu’un chauffe-eau conventionnel.

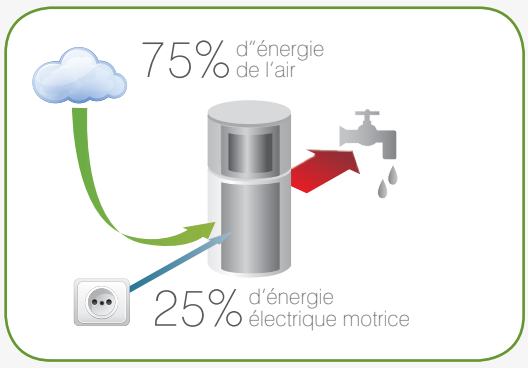

*Coefficient of Performance est le rapport entre l’électricité consommée et l’énergie fournie sous forme de chaleur. Un COP de 3,6 veut dire que la pompe à chaleur produit 3,6 kW pour un consommation électrique de 1 kWh et une température ambiante ou extérieure de 15°C.

Sanistage DSW200 : Atout flexibilité

Le Sanistage DSW 200 est équipé d'une cuve de stockage de 200 litres protégée de manière optimale contre le calcaire et l'érosion. La pompe à chaleur intégrée extrait la chaleur à l'air ambiant de la pièce dans laquelle l'appareil est installé. Le Sanistage ne prend que 1m2 de place. Ceci explique la flexibilité exceptionnelle de cet appareil en ce qui concerne l'installation.
Le Sanistage DSW200 peut chauffer l'eau pout utilisation sanitaire jusqu'à 65°C. Cette température est suffisante pour se protéger de la bactérie de la légionellose. En activant la résistance électrique la température de l'eau peut être amenée à 70°C.

Sanistage DSW300+ : rendement supplémentaire par l'air de ventilation

Le Sanistage DSW300+ est équipé d'une cuve de stockage de 300 litres en acier inoxydable. Ce modèle peut également être installé à intérieure. Par une connexion canalisée l'air extérieur est aspiré et par un second canal, l'air frais et sec est rejeté. Ainsi en hiver aucune chaleur n'est retirée de l'habitation et l'installation livre toujours de l'eau à 45°C par une température extérieure
de -7°C.
A l'aide d'une connexion canalisée dans l'habitation l'air frais refoulé peut être récupéré pour refroidir une chambre froide ou cave à vins.
Le Sanistage DSW300+ peut également utiliser la chaleur de l'air ventilé refoulé de l'habitation et ce pendant 365 jours*. Cette ventilation-chauffe-eau pompe à chaleur forme en combinaison avec le Waterstage GENERAL la solution hybride parfaite pour le chauffage et l'eau chaude sanitaire.

*Uniquement lors de l'installation dans un système de ventilation type C c.à.d. un système de ventilation sans apport d'air frais mais uniquement avec extraction d'air pollué (généralement dans des pièces comme une salle de bain cuisine ou buanderie).

Display DSW200

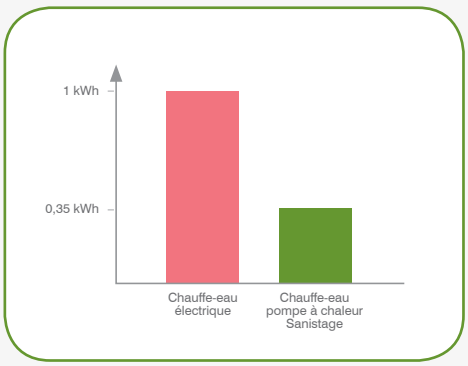

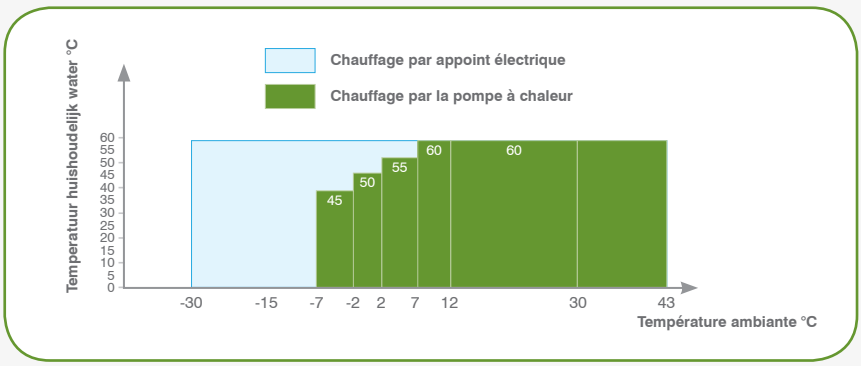

Exemple de calcul : économie annuelle

Une famille consomme en moyenne par personne 35 L d'eau chaude par jour. Une famille moyenne de 5 personnes consomme donc 175L d'eau chaude. Afin de chauffer cette quantité d'eau de 12°C à 50° une puissance d'environ 7,8 kW par jour en chaud par jour est nécessaire. Avec un chauffe-eau électrique traditionnel la puissance électrique est de 7,8 kW. La consommation annuelle s'élève alors à environ 0,24 €/kWh x 7,8 kWh x 365 jours = 683,28 €.

Un chauffe-eau pompe à chaleur Sanistage ne nécessite que 1/3* (2,3 kWh) de cette puissance électrique. La consommation annuelle d'un chauffe-eau pompe à chaleur Sanistage est donc vite calculée :

0,24 €/kWh x 2,3 kWh x 365 jours = 201,48 €.

Economie annuelle : 683,28 € - 201,48 € = 481,8 €

* Le COP nominale de 3.6 (mesuré par une température extérieurede 7°C) est équivalent à un rendement COP de 3 sur base annuelle. Le rendement annuel final est dépendant de la consommation en ce qui concerne l'eau chaude sanitaire et la température ambiante. La récupération de chaleur par le placement dans un système de ventilation type C livre un rendement extra (type DSW300+).

Atouts principaux :

- Rendement COP élevé (= utilisation d'énergie respectueuse de l'environnement)
  - DSW200 : COP = 3.49
  - DSW300+ : COP = 3.60
- 60 à 70% moins de consommation qu'un chauffe-eau électrique
- Continuellement de l'eau chaude :
  - DSW200 : jusqu'à 60°C sans appoint électrique
  - DSW300+ : jusqu'à 70°C sans appoint électrique
  - DSW300+ : de l'eau chaude de 45°C même par une température extérieure de -7°C sans appoint électrique
- Installation rapide
- Ne nécessite que 1m² de place
- Niveau sonore de 38db
- Commande digitale facile à l'utilisation
- Programma anti-legionelle automatique
- 3 paramètres :
  - Eco : uniquement la pompe à chaleur (le plus économique)
  - Hybrid : pompe à chaleur avec appoint électrique (afin de chauffer plus rapidement)
  - Electric : uniquement par appoint électrique (pas de fonction pompe à chaleur)
- Cuve en acier inoxydable (type DSW300+)
- Récuperation de chaleur lors de placement dans un système de ventilation type C (type DSW300+)
- Au moyen d'une horloge externe il est possible de travailler sur tarif de nuit uniquement
- Echangeur intégré pour raccordement sur système solaire (type DSW300+)

Technische specificaties

Marque			Coolwex	Coolwex
Type			**DSW200**	**DSW300+**
	Contenance en eau	L	200	300
Spécifications				
Capacité	Puissance de chauffe compresseur / élément Puissance électrique absorbée Courant COP	kW kW A	1,5/2,0 0,44/2,0 2,0/9,0 3,41	3,00/3,00 0,83/3,00 3,6/13,6 3,6/1
Source de chaleur	Air interne Air externe		oui non	oui oui
Configuration	Configuration min. ventilé Configuration min. non ventilé	m^3 m^3	15 100	25 100
Limite de fonctionnement	Modus economy Modus hybrid Chauffage d'appoint électrique	°C °C °C	7~35 -30~43 <7 °C	-7~43 -30~43 <2°C
Spécifications	Débit air (H/M/B) Poids net Poids max. Matériel cuve de stockage Matériel d'isolation Epaisseur isolation Niveau sonore (à 1m de distance) Fonction anti-légionelle Pression de travail nominale Pression essai max. Type compresseur Type ventilateur Puissance absorbée ventilateur	m^3/u Kg Kg mm dB Bar Bar W	360/300/280 92,7 283 email Pe Foam 40 48 oui 8 12 Rotary Axial 30	500/450/400 113 413 RVS (inox) Pe Foam 50 49 oui 7 12 Rotary Centrifugal 80
Installation électrique				
	Tension d'alimentation Chauffage d'appoint électrique Puissance élect. max absorbée Alimentation Fusible	V kW kW A A	230/1F 2,00 2,55 11,6 16	230/1F 3,00 4,30 18,7 (max) 20 (lentement)
Hydraulique				
	Raccordement eau in/out écoulement vanne de surpression Tension min./max.	mm Bar	DN20 1,5/8	DN20 1,5/7,0
Zonneboiler	Raccordement eau in/out Matériel échangeur thermique Superficie échangeur thermique Pression max.	 m^2 Bar	- - - -	DN20 RVS (inox) 0,7 7
Raccordement air frais	Diamètre Pression statique Longueur max. canaux	mm Pa m	- - -	190 30,0 10,0
Dimensions				
	A : Section B : Largeur C : Hauteur cuve D : Hauteur totale	mm mm mm mm	568 560 1376 1576	650 650 - 1920

Installation dans un endroit réduit

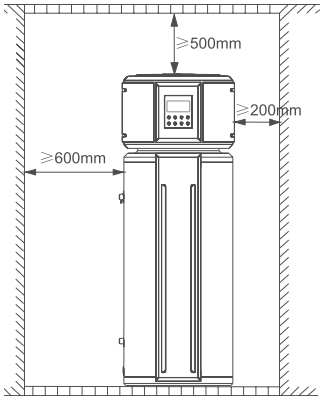

Dimensions

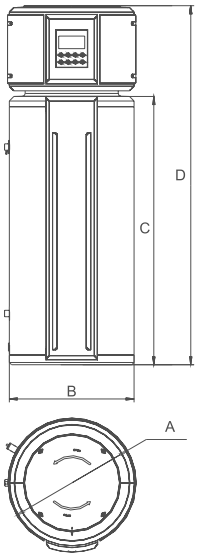

Configurations possibles

100% Air externe

Air externe + récuperation chaleur

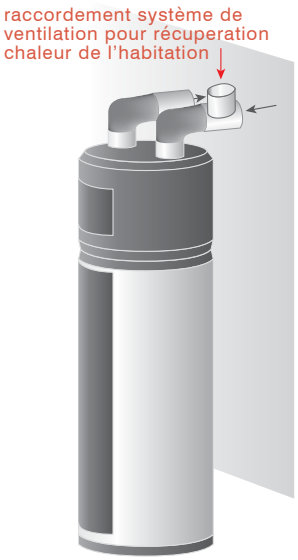

Raccordement à l'air extérieur

Un kit d'accessoires permet de facilement raccorder le Sanistage DSW300+ à l'air extérieur. Les gaines étanches et isolées ont un diamètre intérieur de 180 mm et un diamètre extérieur de 210mm. Il est recommandé de monter un filtre d'air amélioré (*) dans la gaine d'apport d'air. La grille murale RVS garantit une faible résistance et une belle finition de la façade.

(*) Chaque unité est toujours équipée d'un filtre standard pour aspiration libre.

ACCESSOIRE

- Gaine étanche diamètre 180 (longueur 225cm) UTC-BU180
- Manchon en PVC diamètre 180 UTC-MO180
- Courbe 900 diamètre 180 UTC-BO180
- Filtre amélioré UTC-FI180
- Grille murale RVS diamètre 180 UTC-MR180

“Les AircoHeaters General fournissent de 3 à 5 fois plus de chaleur que l’électricité qu’ils consomment.”

GENERAL
Your climate. Our energy.

Sanistage

distributed by thercon green thermodynamics

GENERAL, le choix écologique fiable

GENERAL est une marque du groupe japonais Fujitsu-General, leader mondial du secteur de la climatisation et des pompes à chaleur. Votre installateur GENERAL vous proposera le système le plus efficace, en fonction de vos besoins, qu’il s’agisse de refroidir ou chauffer une ou plusieurs pièces, ou d’un système complet de chauffage écologique et économique pour les radiateurs, le chauffage au sol et l’eau chaude sanitaire. Et toujours avec la promesse GENERAL : un maximum de confort avec un minimum de consommation !

Nos groupes de produits

Pompes à chaleur air/air AIRSTAGE
- Diffusion d’air refroidi ou chauffé via les AircoHeaters
- Rendements COP de 3,61 à 4,74
- Choix parmi plus de 50 modèles à montage apparent et à encastrer
- Système monosplit (une pièce) et multisplit (plusieurs pièces)
- Pour les constructions neuves et les rénovations

Pompes à chaleur air/eau WATERSTAGE
- Diffusion d’air refroidi ou chauffé via les radiateurs, le chauffage au sol et les points de soutirage sanitaires
- Rendements COP de 4 à 4,46
- Température de l’eau jusqu’à 60°C
- Extensible avec des collecteurs solaires
- Pour les constructions neuves et les rénovations (maintien des radiateurs et du chauffage au sol)

Systèmes solaires thermiques SUNSTAGE
- Eau chaude sanitaire grâce à l’énergie solaire
- Collecteurs solaires à haut rendement avec boiler
- Combinables avec une pompe à chaleur Waterstage (Green Hybrid)

Pompes à chaleur air/eau pour piscines POOLSTAGE
- Alimentation de la piscine en eau chaude
- Rendements COP jusqu’à 6,2
- Conviennent pour n’importe quelle installation de piscine

Chauffe-eau pompe à chaleur SANISTAGE
- Chauffe-eau avec pompe à chaleur intégrée pour l’eau chaude sanitaire
- Rendements COP jusqu’à 3,6
- Echangeur de chaleur pour source externe de chaleur
- Combinaison hybride avec le Waterstage

Live Heat Pump: la preuve !

Les pompes à chaleur GENERAL sont moins gourmandes en énergie que n’importe quelle chaudière au gaz ou autre système de chauffage classique. Elles consomment un minimum d’énergie primaire pour vous offrir un maximum de confort thermique. Vous pouvez suivre les prestations de quelques pompes à chaleur GENERAL sur le site web Live Heat Pump et les comparer avec celles d’une chaudière au gaz. Découvrez par vous-même que les pompes à chaleur GENERAL affrontent les hivers les plus froids et sont plus rentables qu’une chaudière au gaz.

www.liveheatpump.be

www.generalbenelux.com